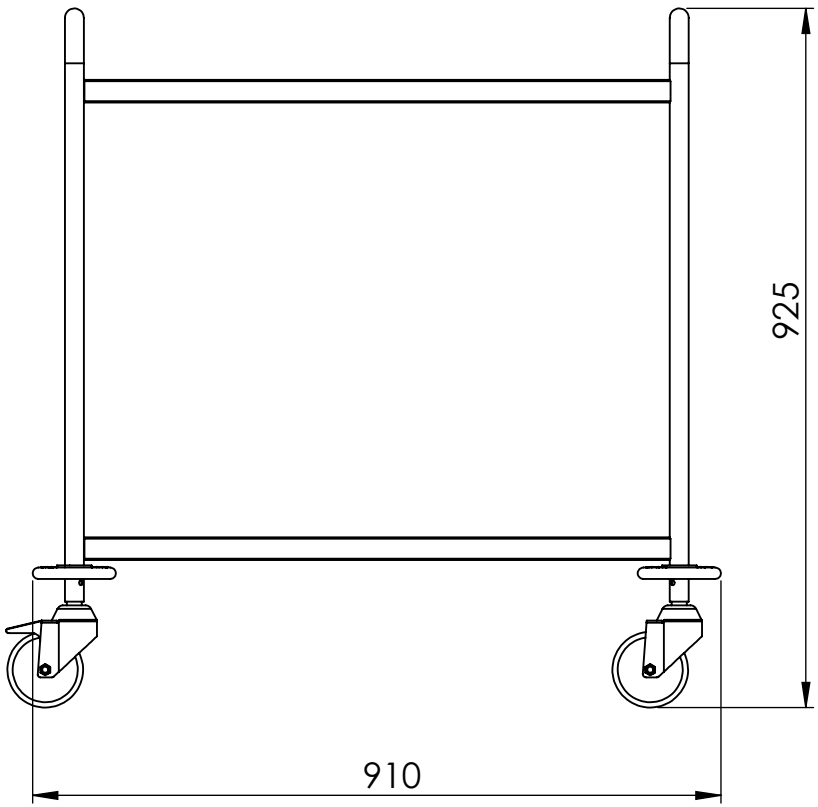
925
910

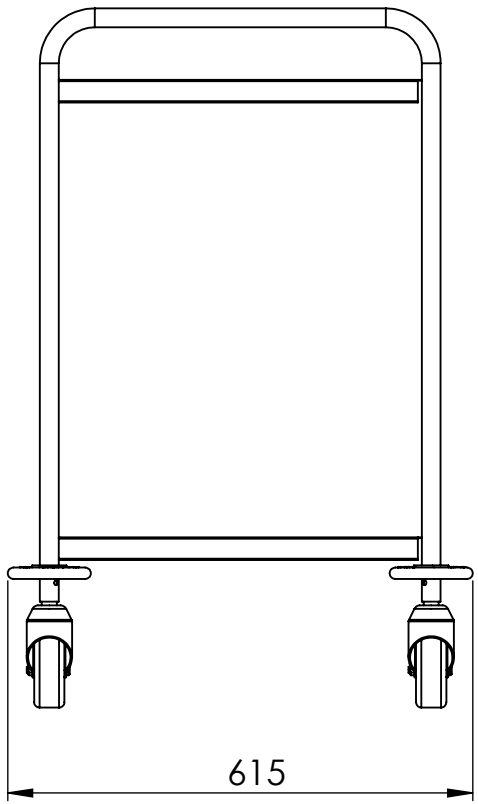
615