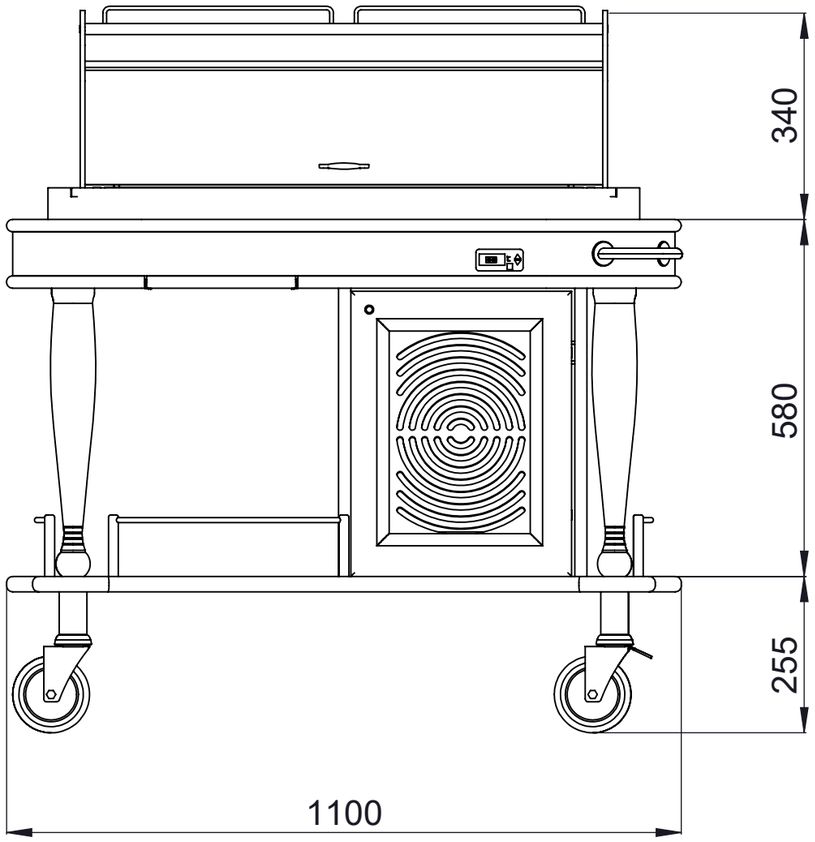
340
580
255
1100

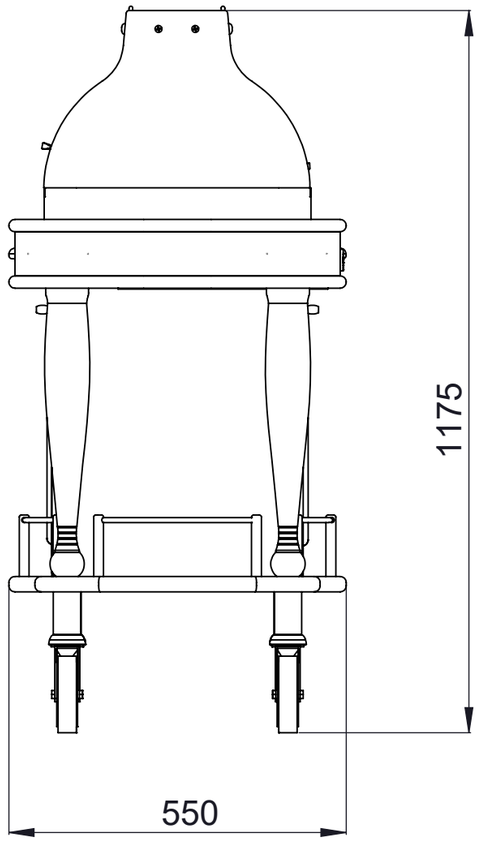
1175
550