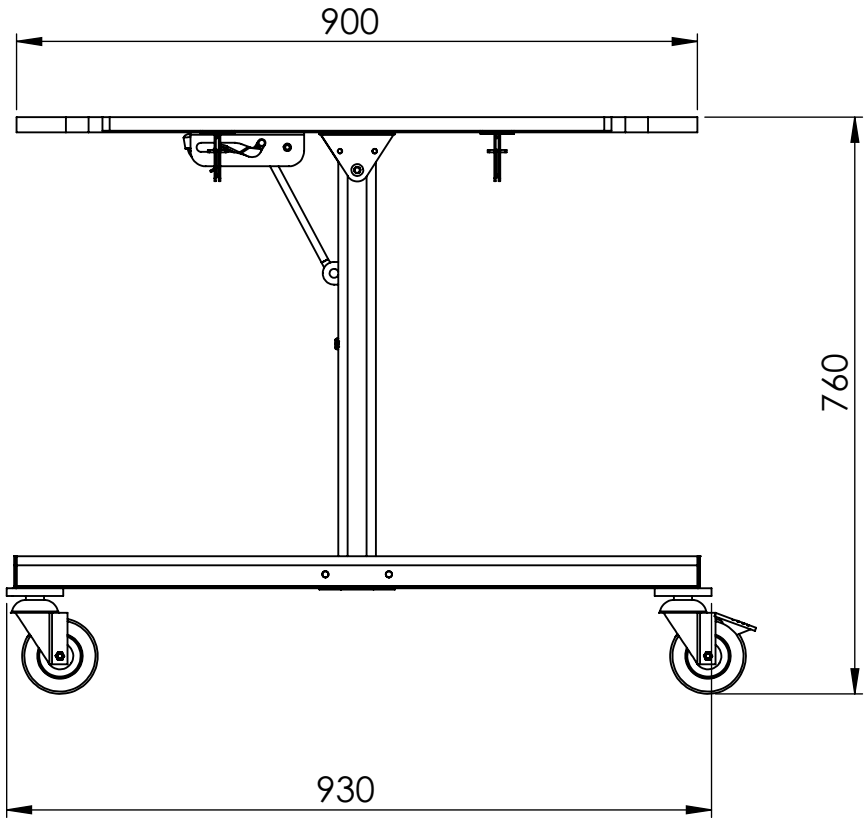
900
760
930

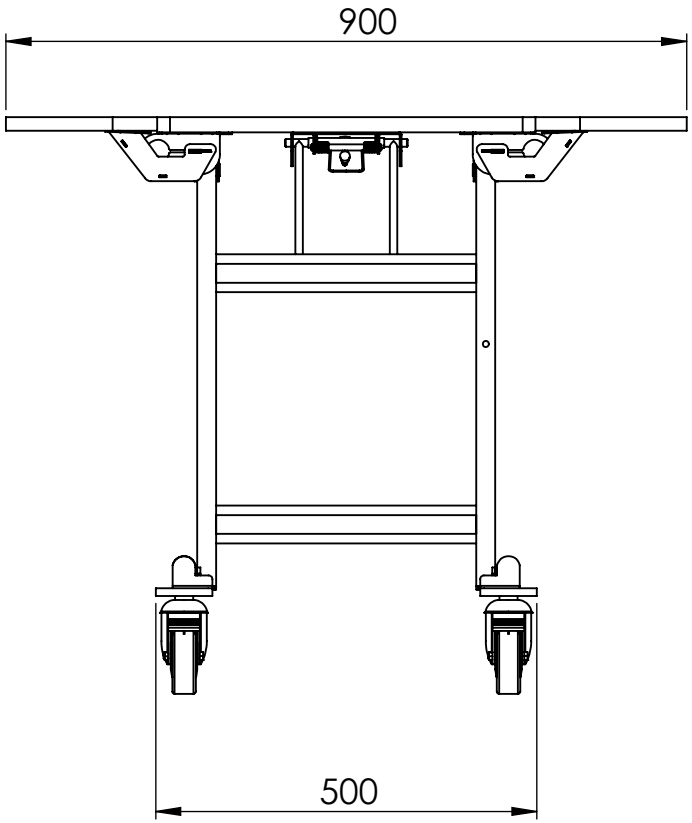
900
500