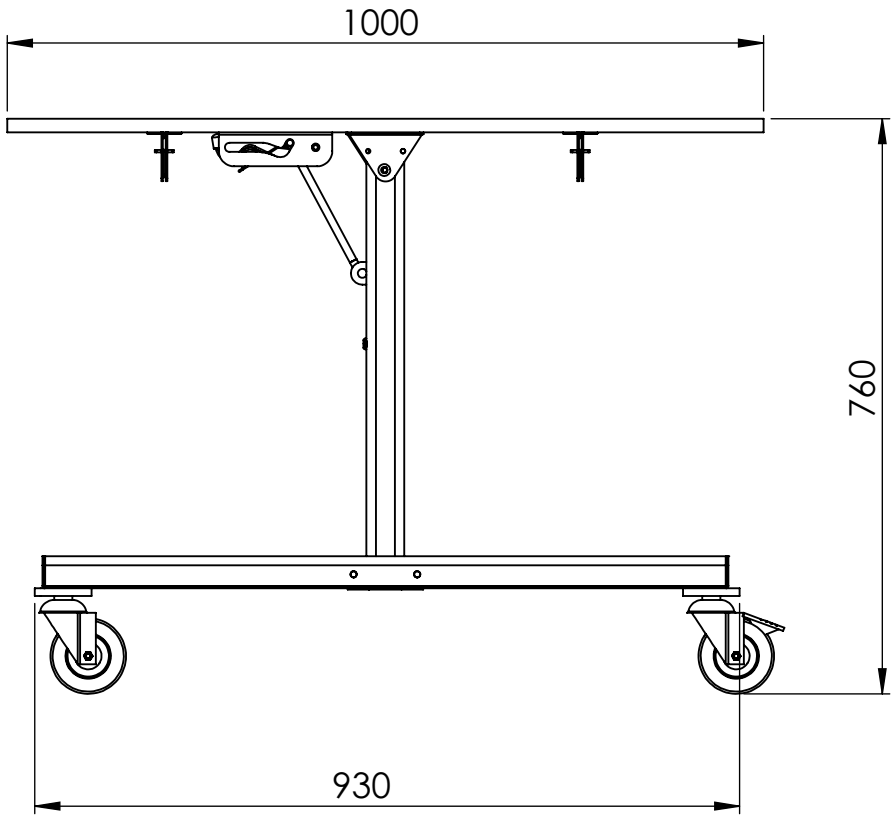
1000
760
930

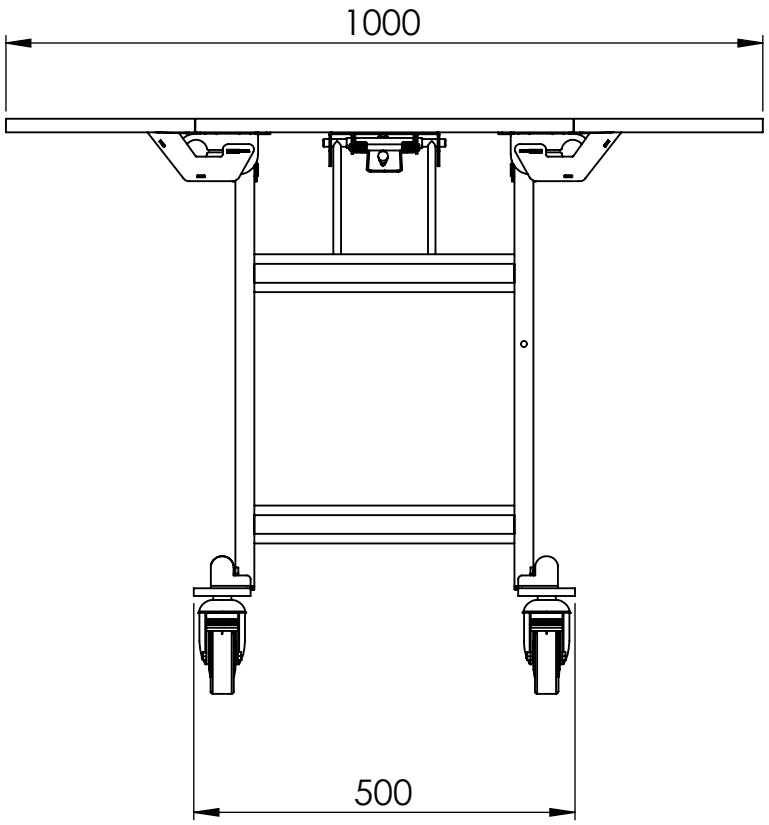
1000
500