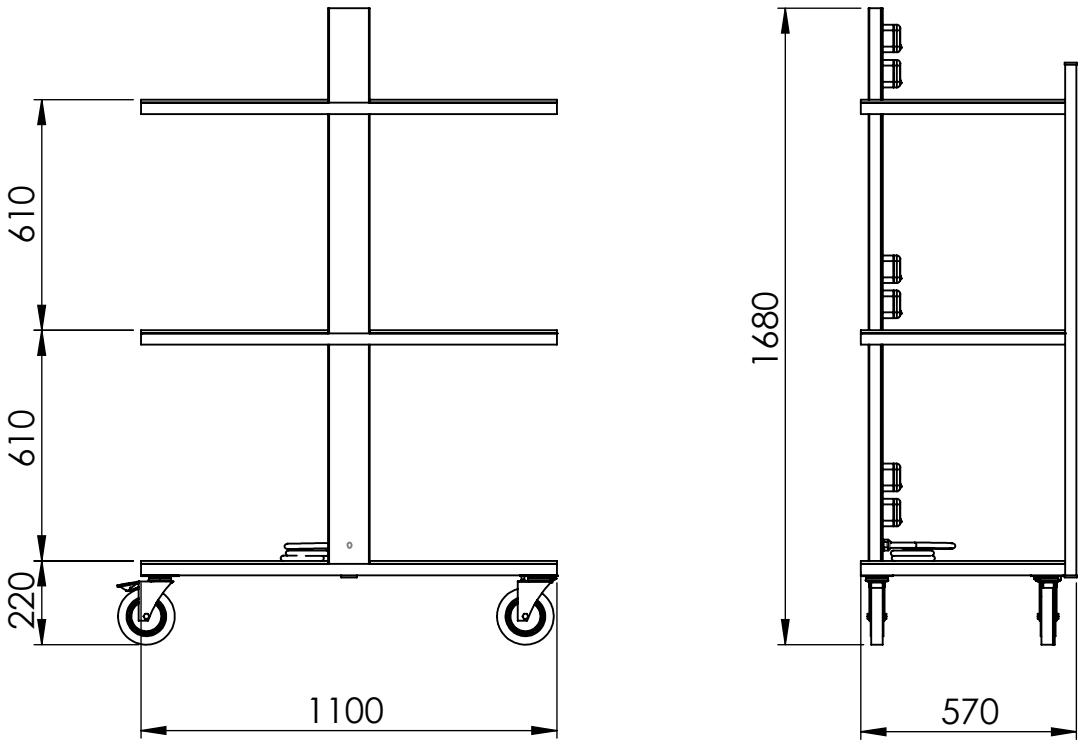
610
610
220
1100
1680
570