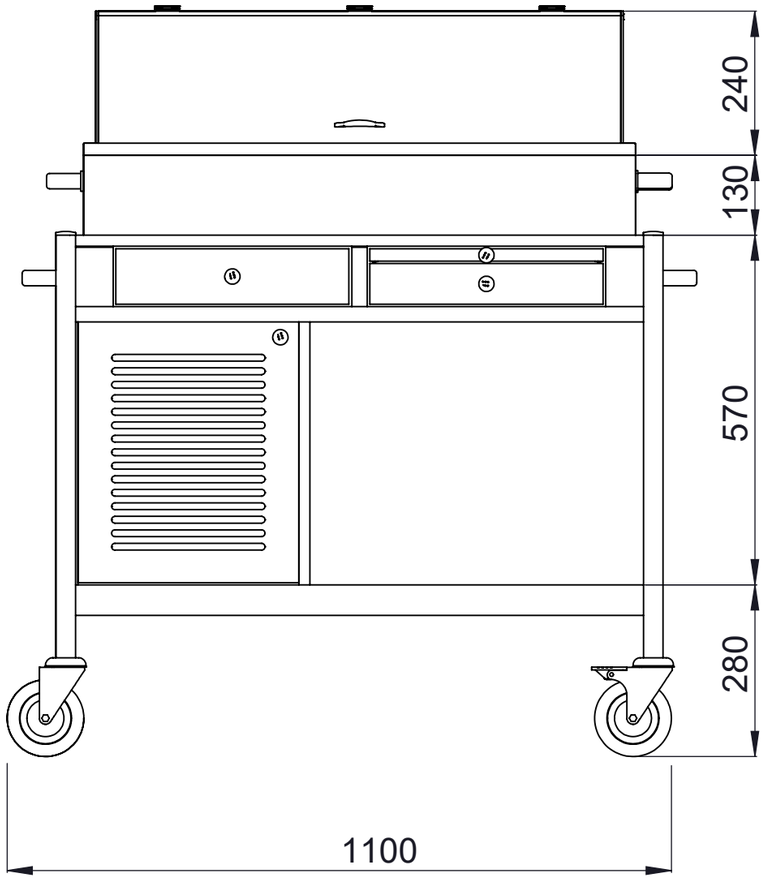
240
130
570
280
1100

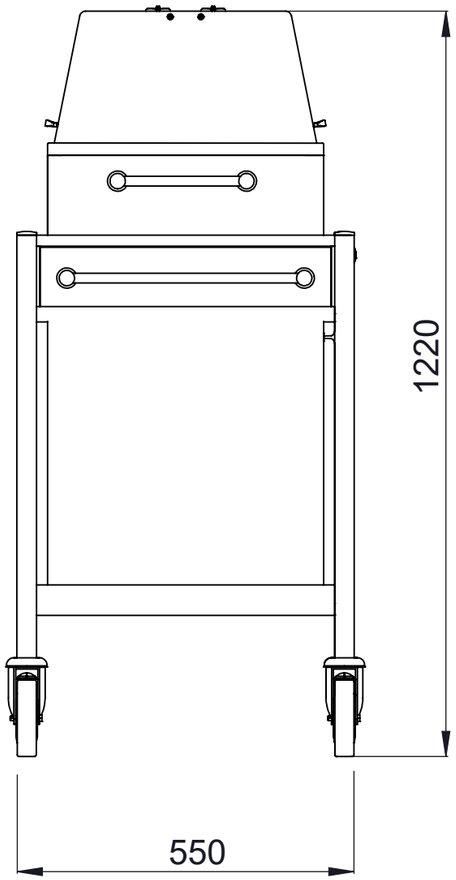
1220
550