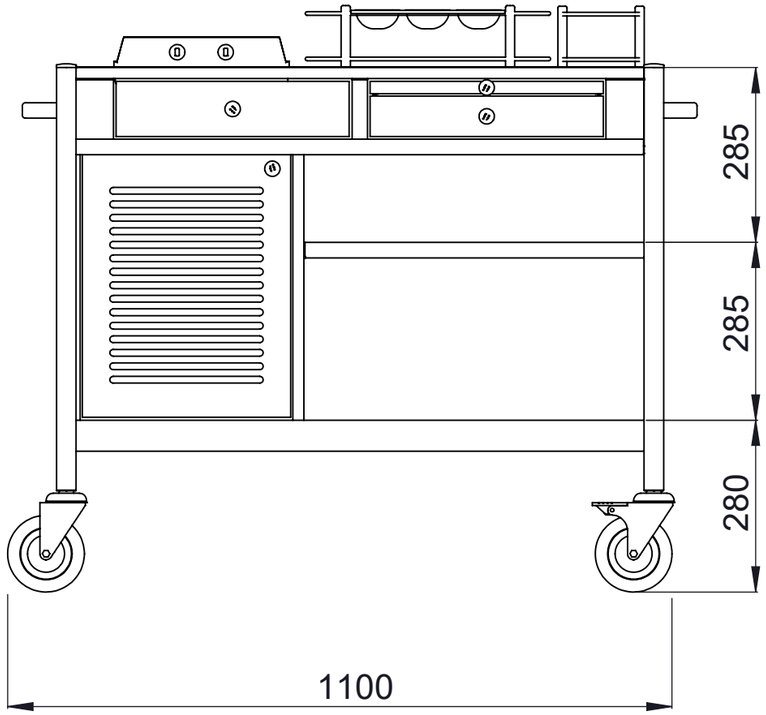
285
285
280
1100

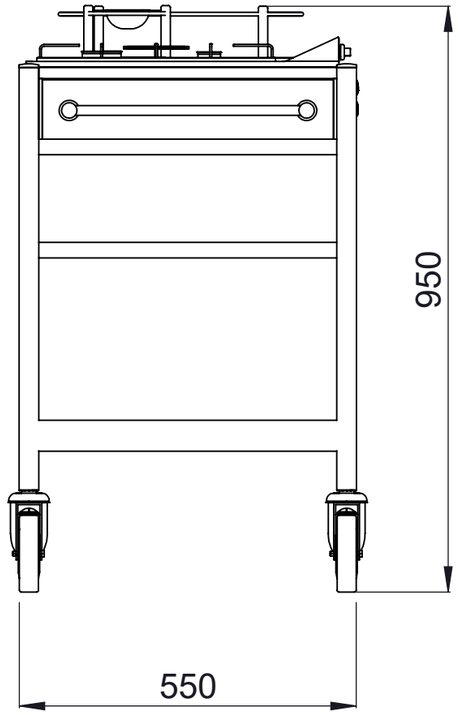
950
550