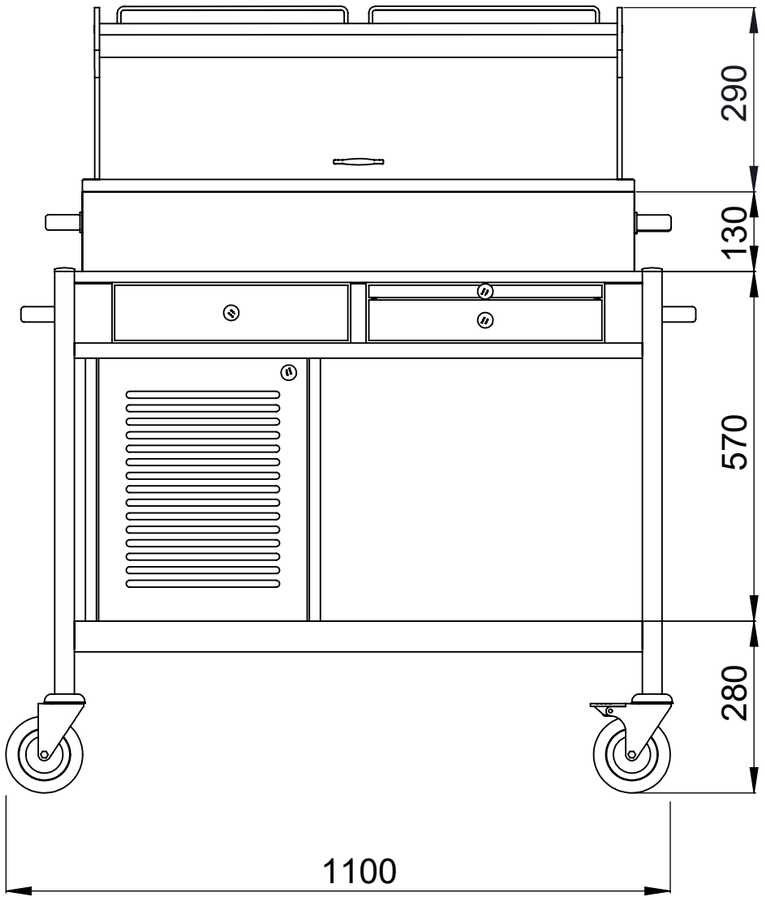
290
130
570
280
1100

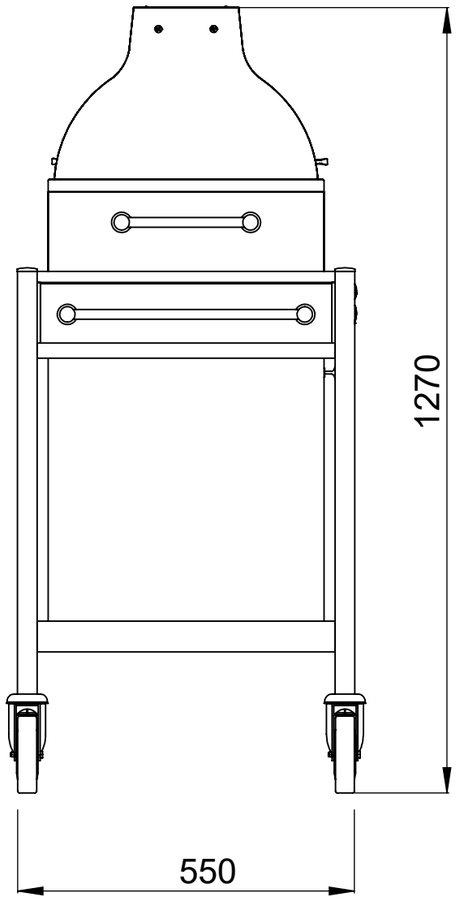
1270
550