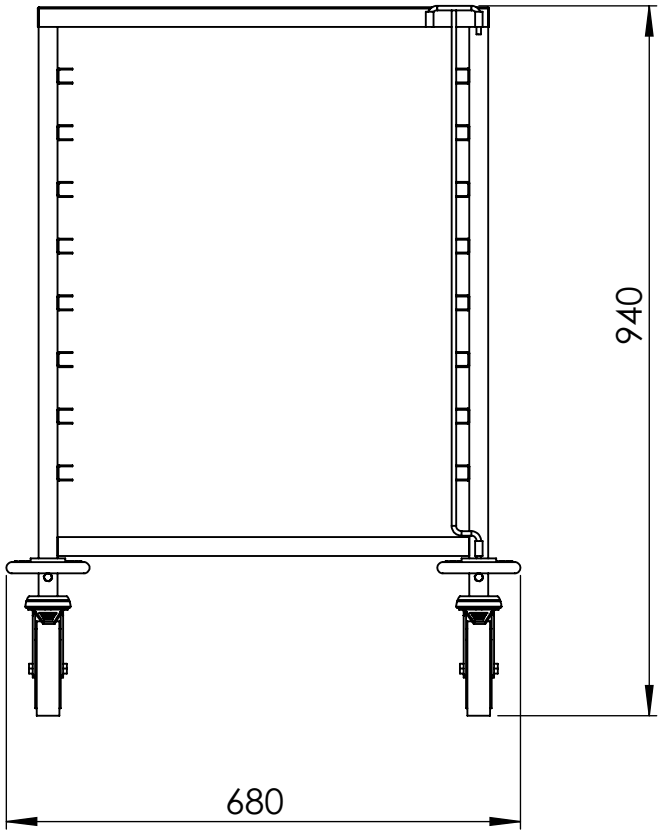
940
680

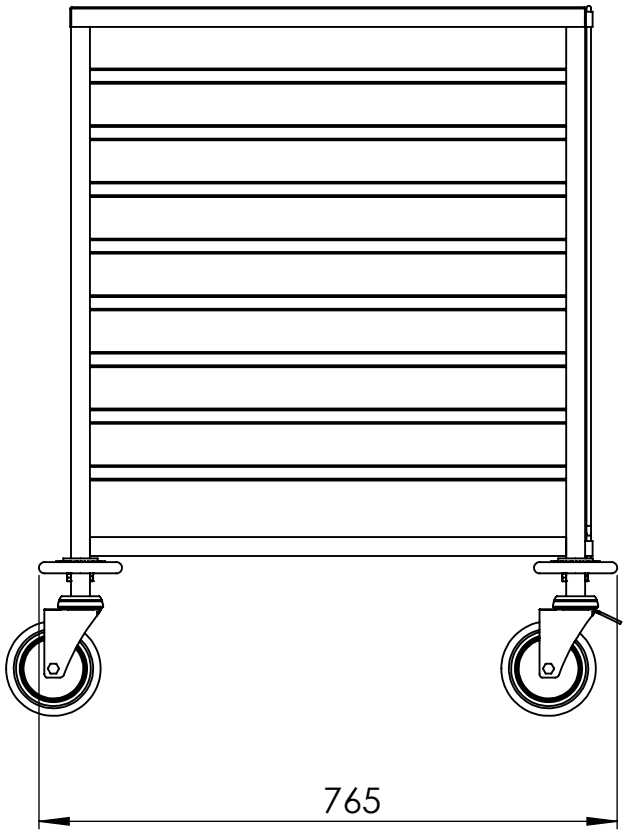
765