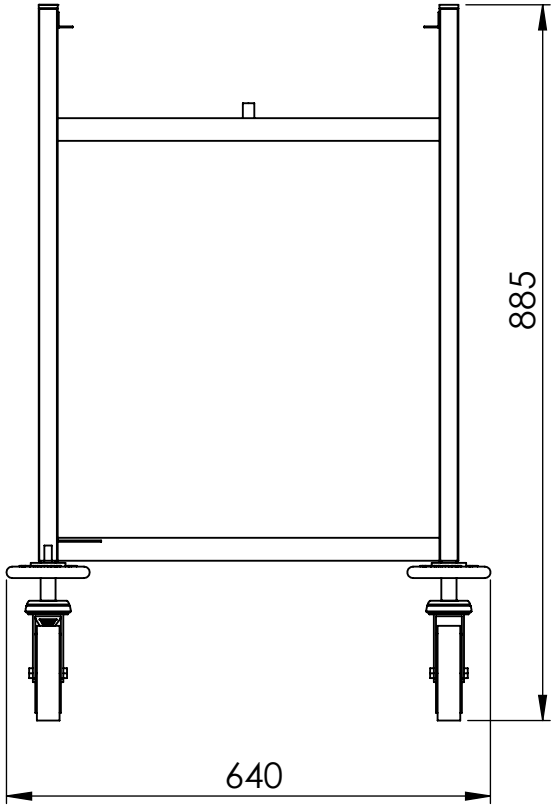
885
640

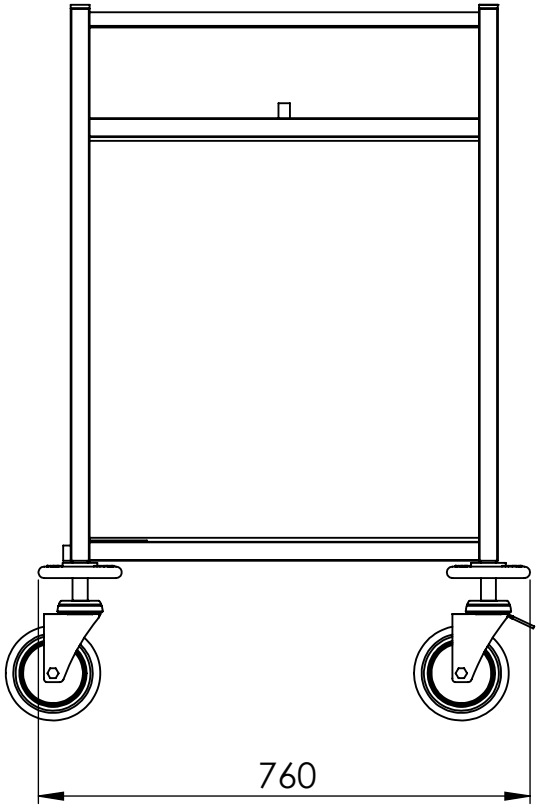
760